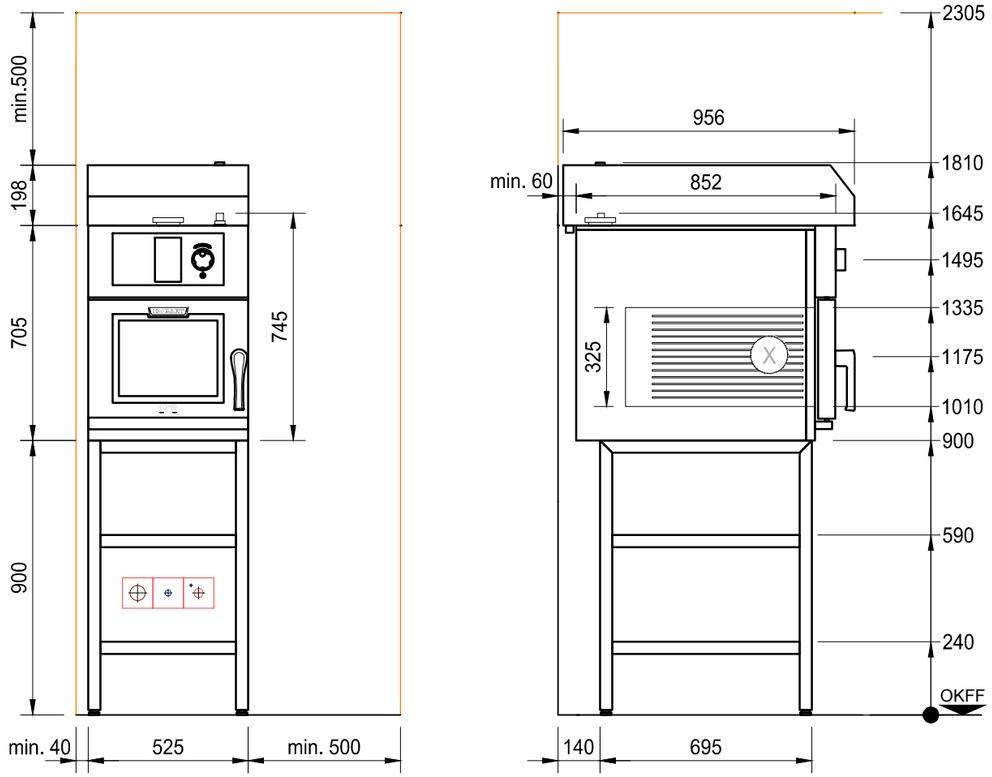

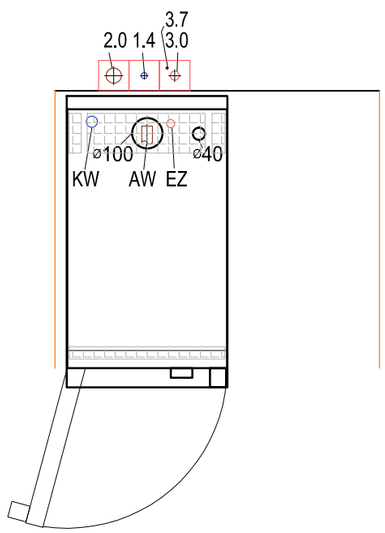

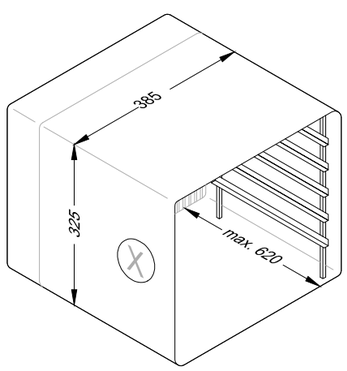

Allgemeine Abkürzungen

AW	=	Abwasser	KW	=	Kaltwasser	üOKFF	=	üb. Oberkante Fertigfussboden
Dat	=	Datenleitung	KWw	=	Kaltwasser weich	SFB	=	separater Füllboiler
EZ	=	Elektrozuleitung	LR	=	Leerrohr	VEW	=	Vollentsalztes Wasser
FD	=	Fussbodendurchbruch	UK	=	Unterkante	WD	=	Wanddurchbruch
HW-VL	=	Heisswasser-Vorlauf	MK	=	Medienkanal	WS	=	Wandschlitz
HW-RL	=	Heisswasser-Rücklauf	PA	=	Potentialausgleich	WW	=	Warmwasser
KB	=	Kernbohrung	STL	=	Steuerleitung	WWw	=	Warmwasser weich

Allgemeine Hinweise

Anschlüsse: Der Anschluss des Heißluftdämpfers an die Ver- und Entsorgungsleitungen (z.B. Elektro, Sanitär, Abluft) erfolgt bauseits durch örtlich konzessionierte Firmen und Fachkräfte.
Maße: Die in der Zeichnung dargestellte Maße sind Fertigmaße in Millimeter.
Eintransport: Mindestöffnung zum Eintransport der Maschine = Aussenmaße der größten Maschine + 300mm in der Höhe + 400mm in der Breite!
Bodenabläufe: Für Reinigungszwecke sollten Bodenabläufe in Maschinennähe vorgesehen werden.
Absperrventile: Für die Medienversorgung des Heissluftdämpfers sind bauseits Absperrventile vorzusehen.
Be- und Entlüftung: Die Belüftung und Entlüftung für den Raum ist gemäß VDI 2052 auszulegen. Die Restwärmeabgaben der Maschinen sind zu beachten.
Installation: Installation gemäß DIN EN 61770.

Maschinentyp:	**Heissluftdämpfer COMBI-mini**		**Beheizungsart: Elektro**
Modell:	**HMJ 061 E**		**Türöffnung: Rechts**
Einschübe: 12 GN1/1	**Nutzvolumen: 78 dm³**		**Hauptschalter: Bauseits**

bauseitige Anschlüsse und Daten (Ausführung gemäß örtlichen Vorschriften)

Elektro		Spannung	Frequenz	Netz	Absicherung		Leistung		Lage
3.7	PA	Potentialausgleich							400mm üOKFF
3.0	EZ	400 V	50 Hz	3-N-PE	3 x 16 A		6,3 kW		400mm üOKFF
Wasser		Durchfluss	Temp.	Chlorid / Chlor	Gesamthärte	Leitwert	Dimension	Anschluß	Lage
2.0	AW	Abwasser ca.80°C (Siphon bauseits)					DN50	HT-Rohr	100mm üOKFF
1.4	KW	min.5l/min	max.23°C	CL⁻ max.100mg/l Cl_2 max.0,2mg/l	0-3°d (0,5mmol/l)	min.20µS/cm	DN20	G ¾ (Aussen)	400mm üOKFF

Wasseraufbereitung: generell empfehlen wir hier den Einsatz der Teilentsalzung HYDROLINE STEAM CD bei > 3°dH

Bauseitiger Fließdruck ***min. 1,5 bar - max. 6,0 bar*** *(Bei Fliessdruck über 6,0 bar Druckminderer bauseits vorsehen. Unter 1,5 bar Rücksprache bei Service.)*

maschinenseitige Anschlüsse und Daten

WR = Wrasenabzug Ø 35mm / Lage: Oberkante Gerät	DA = Dampfablass / Lage: Oberkante Gerät
EZ = Elektrozuleitung / Lage: Unterkante Gerät	AW = Ablauf / Lage: Unterkante Gerät / KWw / KW / Lage: Unterkante Gerät

Restwärmeabgabe (Dämpfer) an den Raum

latent: 2,8 kW	sensibel: 1,8 kW

-	-	-	-
Index	Änderungen / Changes	Datum / Date	Name

Das Urheberrecht an dieser Zeichnung verbleibt bei der HOBART GmbH.
Jede nicht von uns schriftlich genehmigte Benutzung, Verfielfältigung, Überlassung an Dritte ist strafbar und macht schadensersatzpflichtig.

This documnet contains proprietary and confidential data of HOBART GmbH. No disclosure, reproduction or use of any part there of may be made without written permission of HOBART GmbH.

HOBART GmbH
Robert-Bosch-Straße17
77656 Offenburg, Germany

Tel.: +49(0)781.600-0
Fax.: +49(0)781.600-2319
www.hobart.de

Datum / Date: 28.10.2019	Project:		
Gezeichnet / Drawn by: J.Boschert			
Geprüft / Checked by: -			
Projectmanager:	Maßstab / Scale: 1:20 @ A3	Order-No.:	Zeichnungsnummer / Drawing-No.: